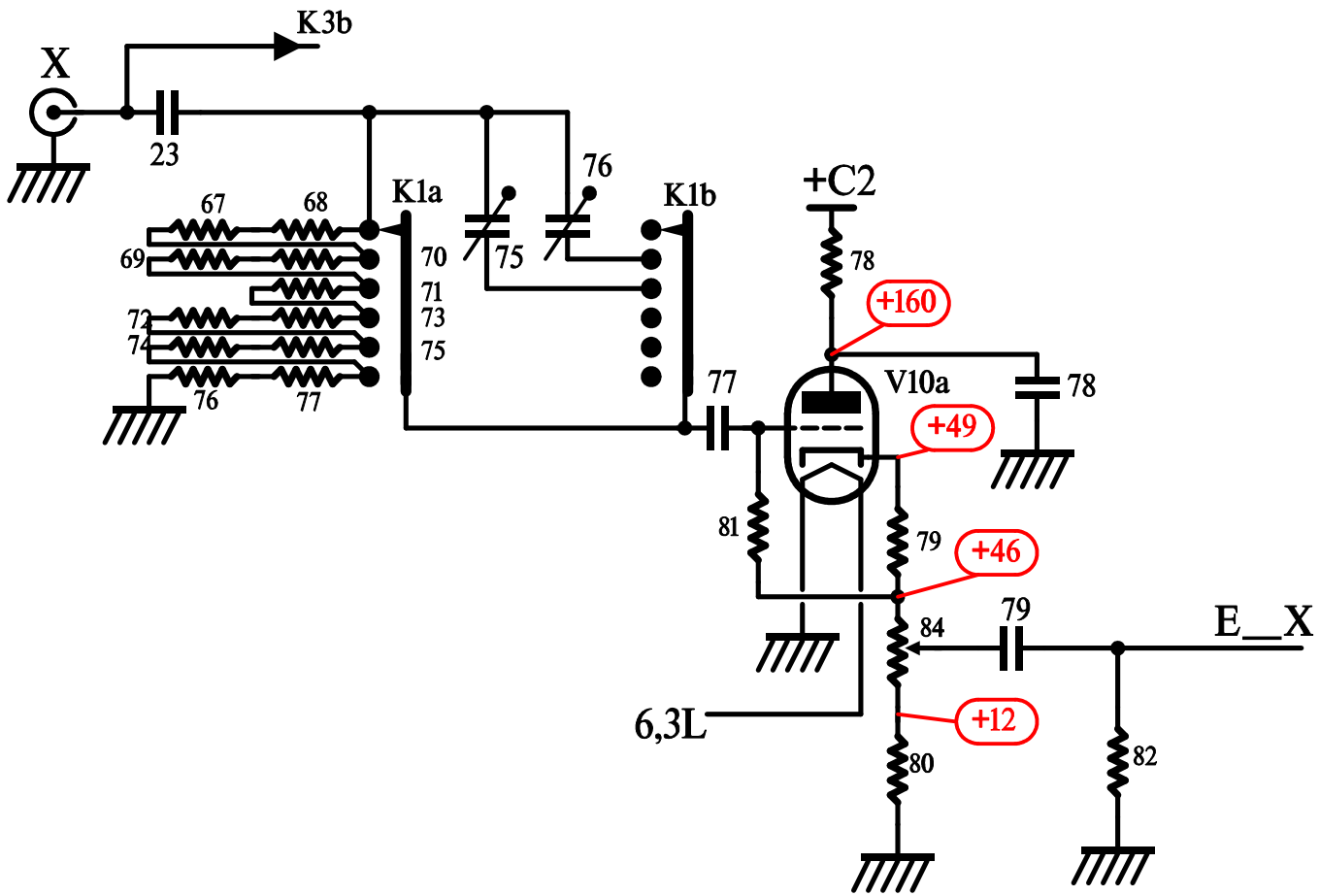

Atténuateur d'entrée horizontale