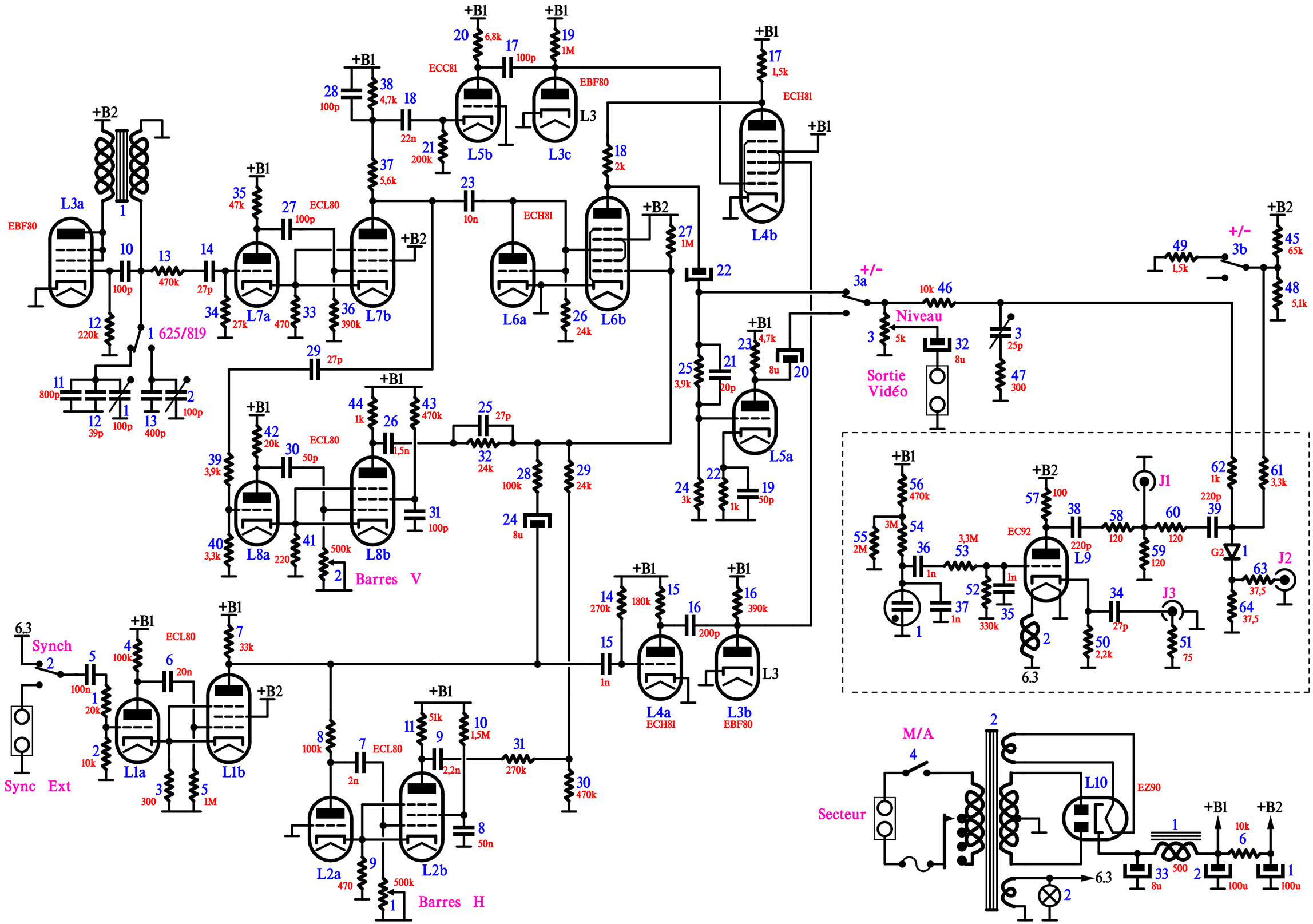
+B1
+B2
EBF80
L3a
ECC81
L5b
EBF80
L3c
ECH81
L4b
ECL80
L7a
L7b
ECH81
L6a
L6b
ECL80
L8a
L8b
L5a
EC92
L9
L1a
L1b
L2a
L2b
L4a
ECH81
L3b
EBF80
EZ90
L10
625/819
Synch
Sync Ext
Barres V
Barres H
Niveau
Sortie Vidéo
+/-
M/A
Secteur
J1
J2
J3
G2
6.3