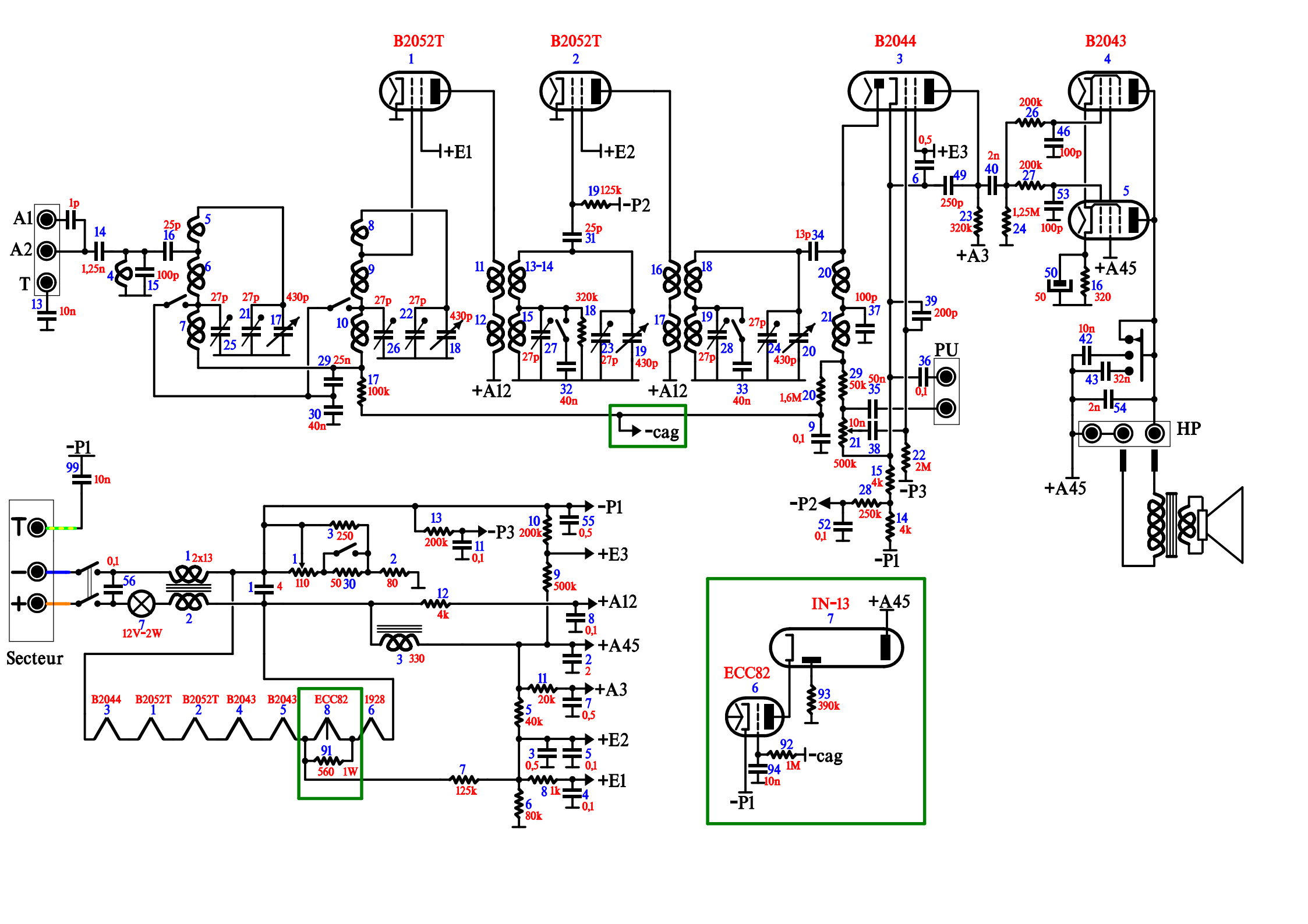

B2052T
B2052T
B2044
B2043
+E1
+E2
+E3
-P2
+A12
+A3
+A45
-cag
PU
HP
A1
A2
T
-P1
-P3
Secteur
12V-2W
ECC82
1928
IN-13