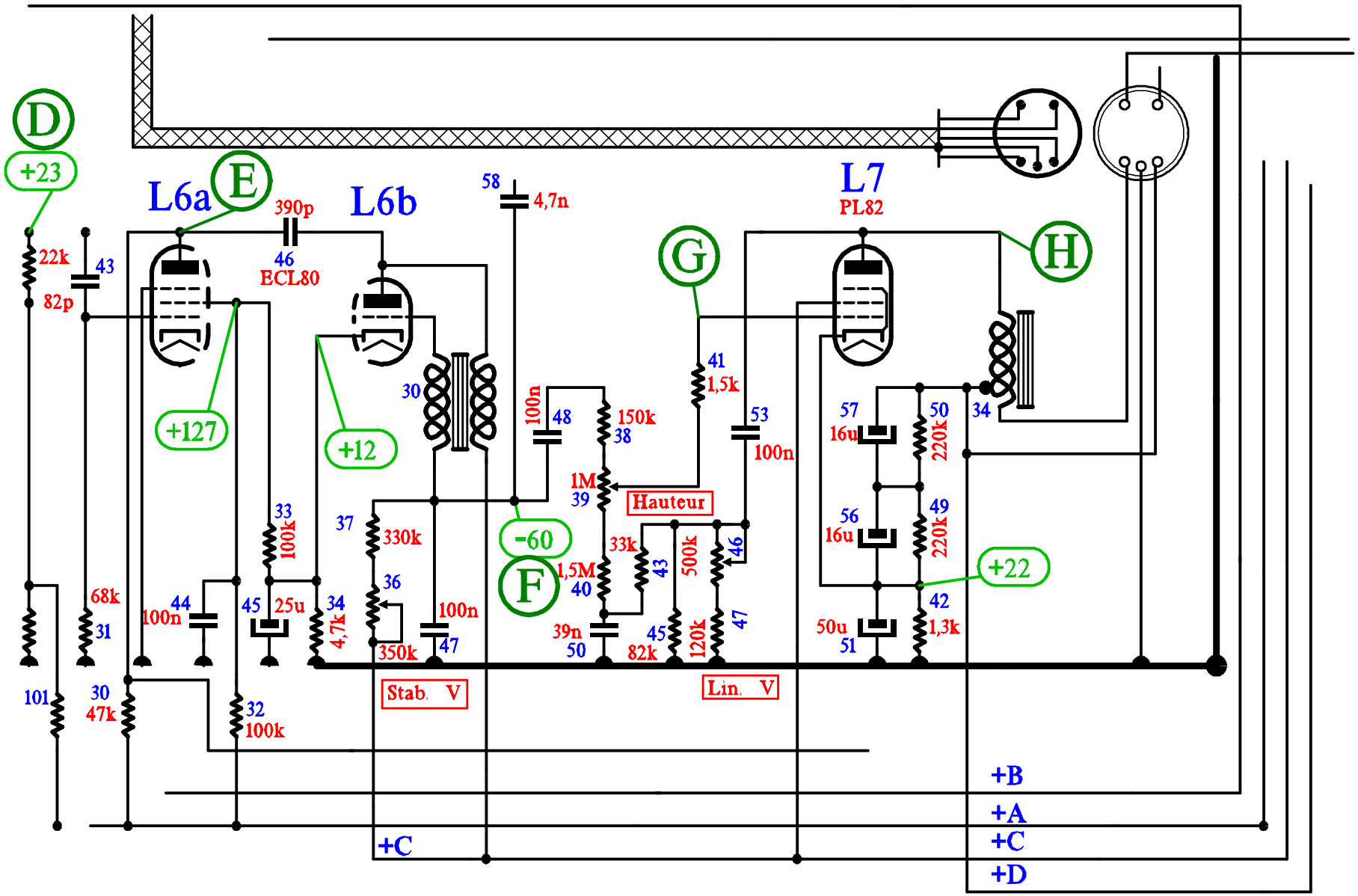
D
+23
L6a
E
390p
46
ECL80
L6b
58
4,7n
L7
PL82
G
H
22k
43
82p
+127
+12
30
100n
48
150k
38
41
1,5k
53
100n
57
16u
50
220k
34
1M
39
Hauteur
33
100k
37
330k
-60
33k
43
500k
46
56
16u
49
220k
+22
68k
44
100n
45
25u
34
4,7k
36
F
1,5M
40
100n
39n
50
45
82k
120k
47
42
1,3k
50u
51
350k
47
Stab. V
Lin. V
101
30
47k
32
100k
+B
+A
+C
+C
+D